UNIPUMP Центробежный поверхностный насос (консольный) CPM 750

Поверхностные консольные насосы · Артикул 41555 · Серия CPM

1. Обзор

Центробежный поверхностный насос серии CPM предназначен для перекачивания чистой воды и других неагрессивных к материалам насоса жидкостей, сходных по свойствам с водой, и не содержащих твердых и волокнистых включений.
Агрегат насоса собран из долговечных и прочных материалов, что гарантирует его надежность и долгий срок службы. Насос может перекачивать воду с незначительным содержанием нерастворимых твердых включений до 0,1%, при этом размер частиц не превышает 1 мм.
При правильной эксплуатации, он будет служить многие годы, обеспечивая эффективную и непрерывную работу.

Основные данные

Диаметр входного патрубка	G2"
Диаметр выходного патрубка	G2"
Максимальная мощность, Вт	750
Максимальный напор, м	11
Максимальная производительность, м3/ч	21
Максимальная производительность, л/мин	350
Максимальная высота всасывания, м	7
Материал обмотки статора	Медь
Материал рабочего колеса	Латунь
Гарантия, мес	24

2. Гидравлические характеристики

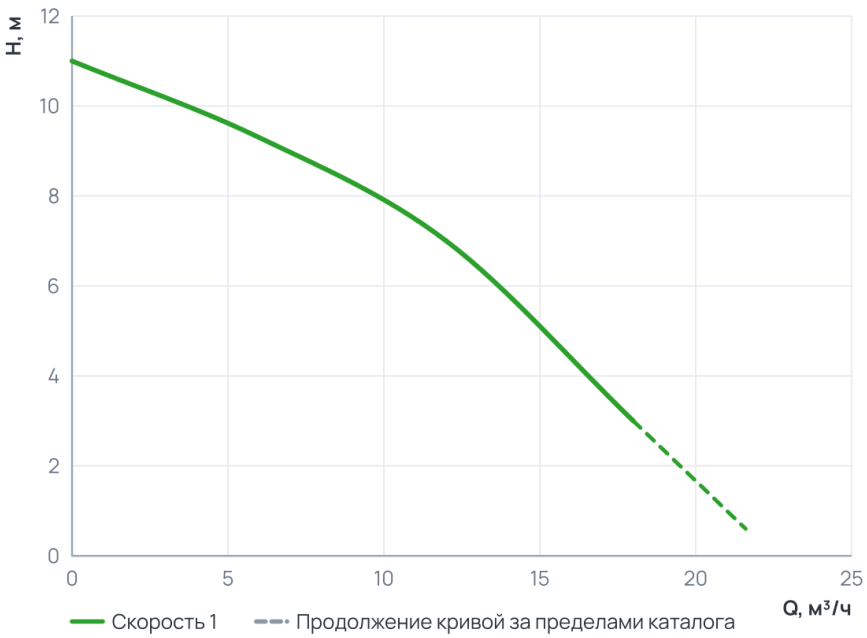

Рабочий диапазон

Подача Q	0 … 18 м³/ч
Напор H	3 … 11 м

Пунктир на диаграмме — продолжение кривой за пределами каталога производителя.

3. Технические данные

Общие сведения

Тип	Консольный	Серия	CPM
Вид насоса	Центробежный	Гарантия, мес	24
Уровень шума, дБ	80	Страна производства	Китай

Общие сведения (продолжение)

Макс. содержание примесей (г/м³)	100	Температура окружающего воздуха ( )	+1...+40
Максимальное количество пусков в час	6		

Гидравлические данные

Максимальный напор, м	11	Максимальное давление в системе, бар	4,5
Максимальная производительность, м3/ч	21	Максимальная производительность, л/мин	350

Перекачиваемая среда

Максимальный размер неабразивных включений, мм	1	Максимальная температура перекачиваемой жидкости, °C	+1...+100

Материалы

Материал корпуса	Алюминий	Материал обмотки статора	Медь
Материал рабочего колеса	Латунь		

Монтаж и присоединение

Вес, кг	14,5	Длина, мм	337
Высота, мм	239	Ширина, мм	196
Тип установки	Горизонтальный	Длина электрокабеля, м	0,3
Диаметр входного патрубка	G2"	Диаметр выходного патрубка	G2"
Максимальная высота всасывания, м	7	Число и сечение жил электрокабеля	3×0,75
Присоединительный размер вход / выход, дюйм	2" × 2"		

Электродвигатель

Класс изоляции	B	Степень защиты	IPX4
Номинальный ток, А	5,2	Параметры электросети	~230В; 50Гц
Частота вращения (об/мин)	2 850	Максимальная мощность, Вт	750
Емкость конденсатора (мкФ)	20	Максимальная мощность, кВт	0,75

4. Габаритные размеры

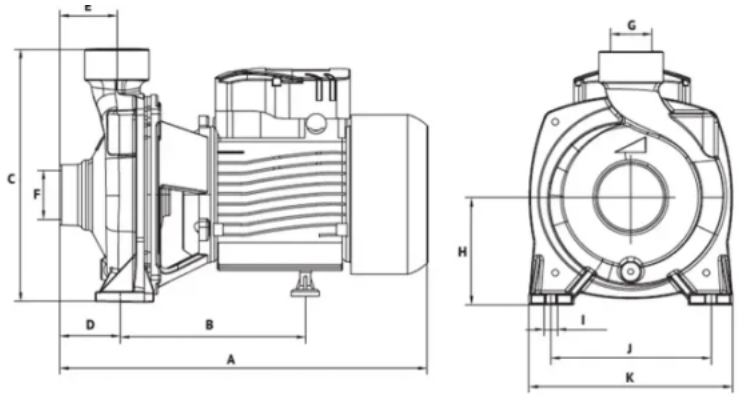

Модель	Артикул	Размеры, мм											Масса, кг
		A	B	C	D	E	F	G	H	I	J	K	
CPM 750	41555	338	201	239	52	60	2"	2"	100	11	158	196	14,3
CPM 1100	74727	371	214	258	55	60	2"	2"	110	11	163	207	19,5
CPM 1100Q	36078	398	222	309	60	67	3"	3"	122	11	191	237	25,6
CPM 1500Q	40938	398	222	309	60	67	3"	3"	122	11	191	237	26,4
CPM 2200Q	98752	398	222	309	60	67	3"	3"	122	11	191	237	25,5
CPM 3000Q	45483	465	260	313	68	71,5	4"	4"	122	11	192	239	30,5

5. Данные для заказа

Наименование	Центробежный поверхностный насос (консольный) CPM 750
Артикул	41555
Производитель (марка)	UNIPUMP
Серия	CPM
Вид оборудования	Поверхностные консольные насосы
Вес, кг	14,5
Гарантия, мес	24
Страна производства	Китай

6. Документация

Инструкции и паспорта

- Инструкция серия CPM_new

Разрешительные документы

- Сертификат соответствия
- Декларация о соответствии_1
- Декларация о соответствии_2

Прочее

- Листовка A4 CPM
- Воблер A6 CMP

Документы прилагаются к товару — в карточке товара и в архиве документов для тендера.